Şartname No	TŞ-B00.0013
Kalıp No	
Yüzey	
Isıl İşlem, Sertlik	
Boya	
Renk	

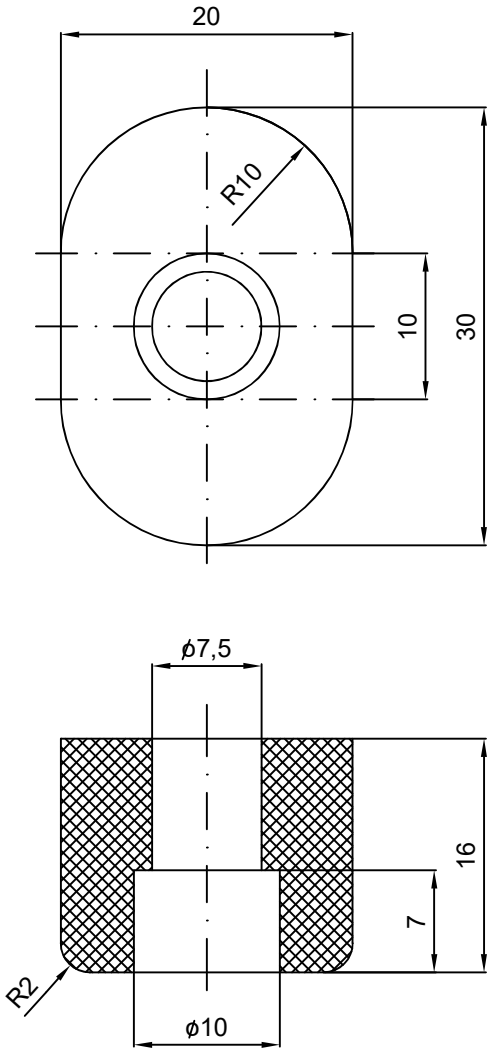

			1	AU-2	16x20x30		
S. Sl. Adet	S. Sl. Adet	˜sim	Par‡a No	Malzeme	™l‡	A§rlk Kg	Norm-Tasnif Resim No
	TVS 2000	DIN 1302 ˜nce ☐ N4.N6 Orta ☐ N7.N9 Kaba ☐ N10.N12			DIN 7168 ˜nce ☐ Orta ☒ Kaba ☐		
		ARGE b.Md	M.KARAKADI		Onay	TVS Trkiye Vagon Sanayii A..	
		˜Ÿe bakan	V.TUNCBILEK				
		Resim	M.UYSAL				
		Kontrol	V.TUNCBILEK				
		Onay tarihi					
Tip		™l‡ek 2:1	Tampon (Kompartman Kaps ˜‡in)			1010.22.1830	
						Malzeme listesi no:	